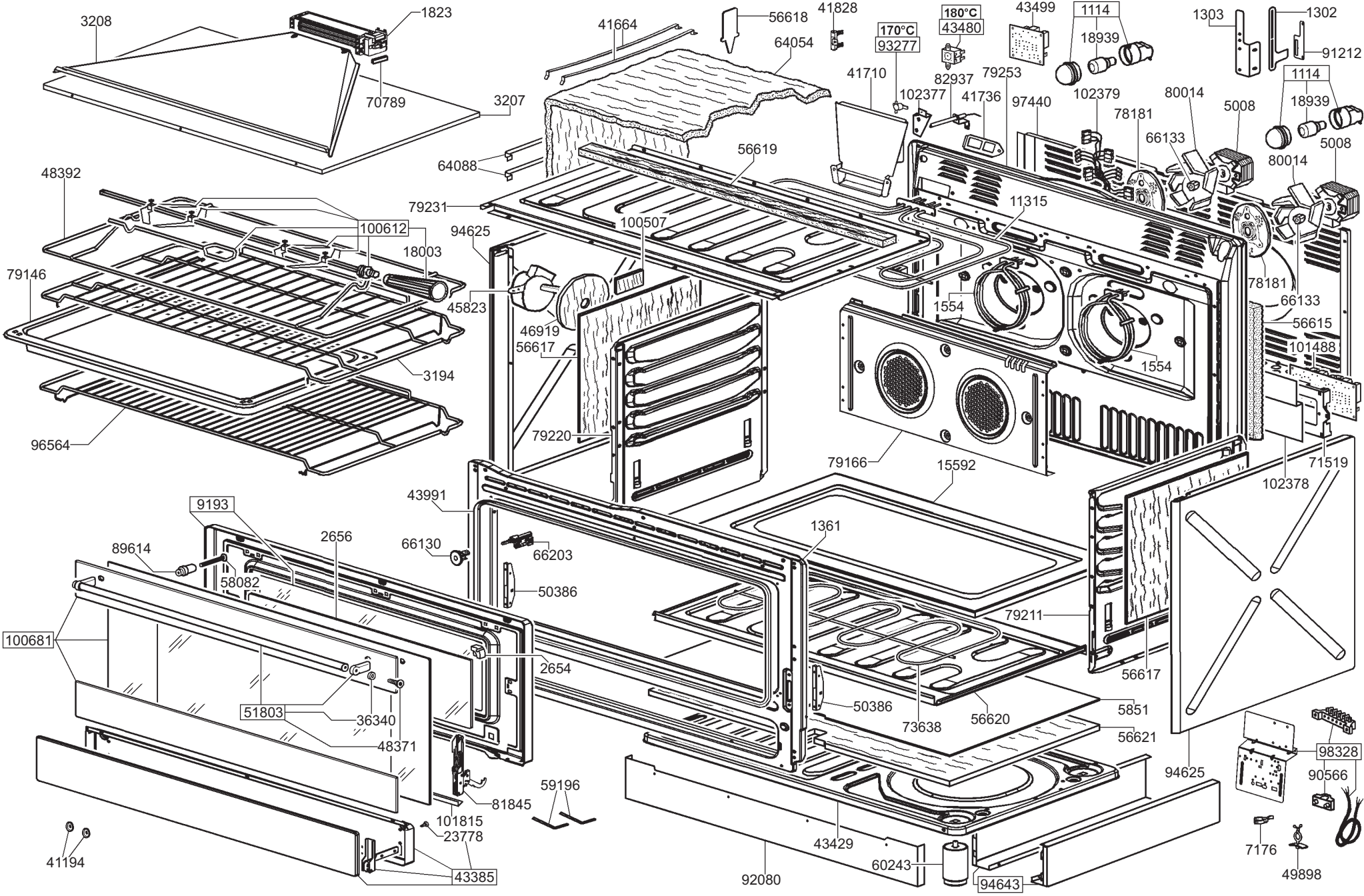
3208
1823
70789
3207
41664
56618
41828
64054
170°C
93277
180°C
43480
43499
1114
18939
1303
1302
91212
41710
102377
82937
79253
41736
97440
102379
78181
80014
5008
1114
18939
5008
80014
66133
64088
56619
48392
79231
100612
18003
94625
100507
11315
79146
45823
46919
56617
1554
1554
78181
66133
56615
101488
3194
96564
79220
79166
15592
71519
102378
43991
9193
2656
89614
66130
66203
58082
50386
1361
79211
100681
2654
56617
51803
36340
48371
50386
73638
56620
5851
56621
94625
98328
90566
59196
81845
101815
23778
43429
7176
49898
41194
43385
92080
60243
94643

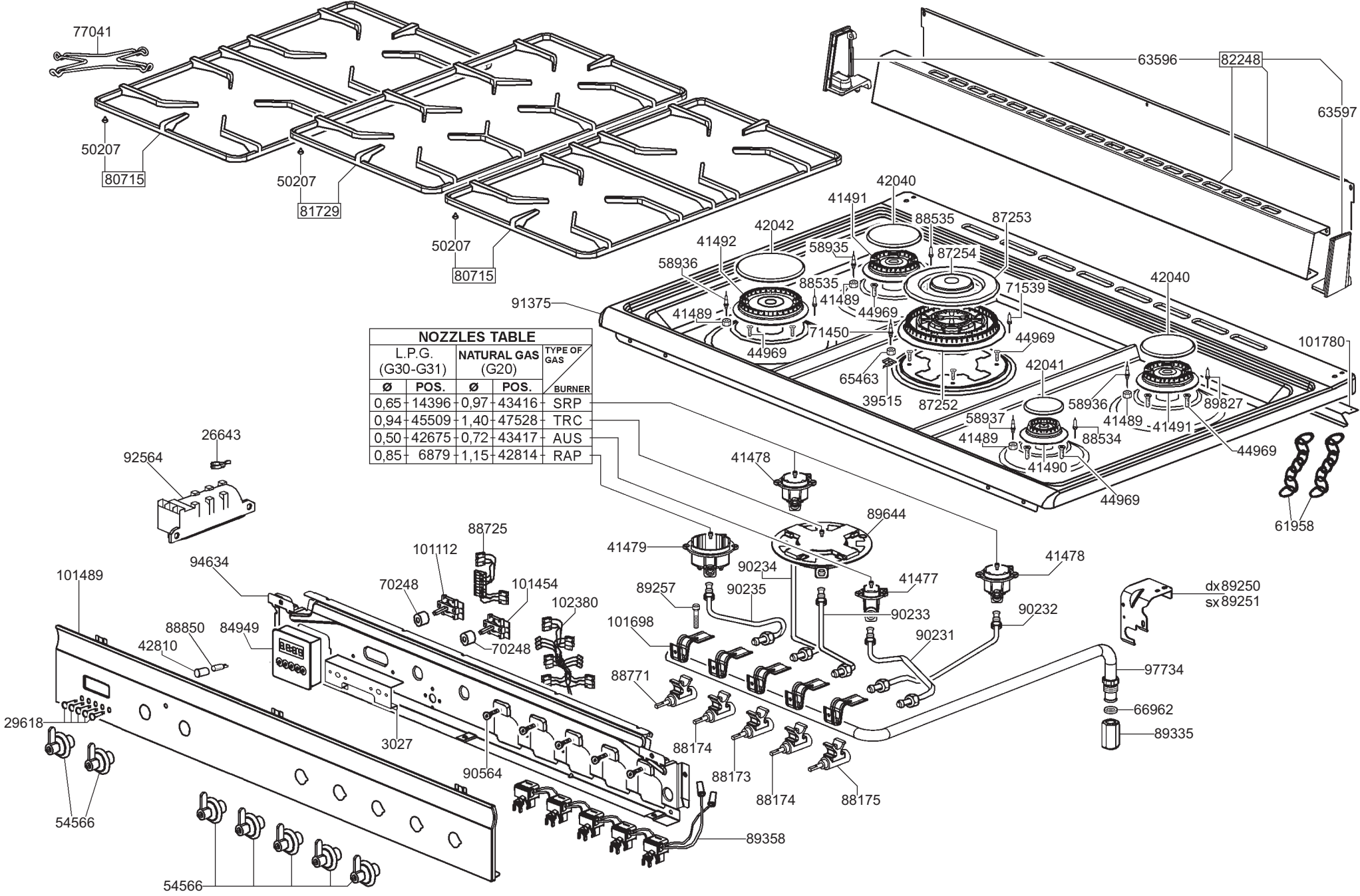

NOZZLES TABLE

L.P.G. (G30-G31)		NATURAL GAS (G20)		TYPE OF GAS / BURNER
ø	POS.	ø	POS.	
0,65	14396	0,97	43416	SRP
0,94	45509	1,40	47528	TRC
0,50	42675	0,72	43417	AUS
0,85	6879	1,15	42814	RAP